■ Distinta
■ Bill of material
■ Materialliste
■ Nomenclature
■ Lista de componentes

1. **Corpo cabinato Mini - Cabinet body - Kabinett - Corps du cabinet - Cuerpo del cabinet**
   - Bianco / white / weiß / blanc / blanco
   CABMINWNB

2. **Bombola Q-0717-A8 / Q-0818-A8 - Tank - Flasche - Bouteille - Depósito**
   - Bianco / white / weiß / blanc / blanco
   CABMINWNB

3. **Clips**
   - Bianco / white / weiß / blanc / blanco
   CABMINWNB

4/5. **Low Profile coperchio / Coperchio sale - Low Profile cover / Salt lid - Low Profile Deckel / Salzdeckel - Couvercle Low Profile / Trappe à sel - Low Profile tapa - Tapa de la sal**
   - Bianco / white / weiß / blanc / blanco
   CABMINWNB

6. **CLY Coperchio - Cover - Haube - Capot - Tapa**
   - Bianco / white / weiß / blanc / blanco
   CABMINWNB

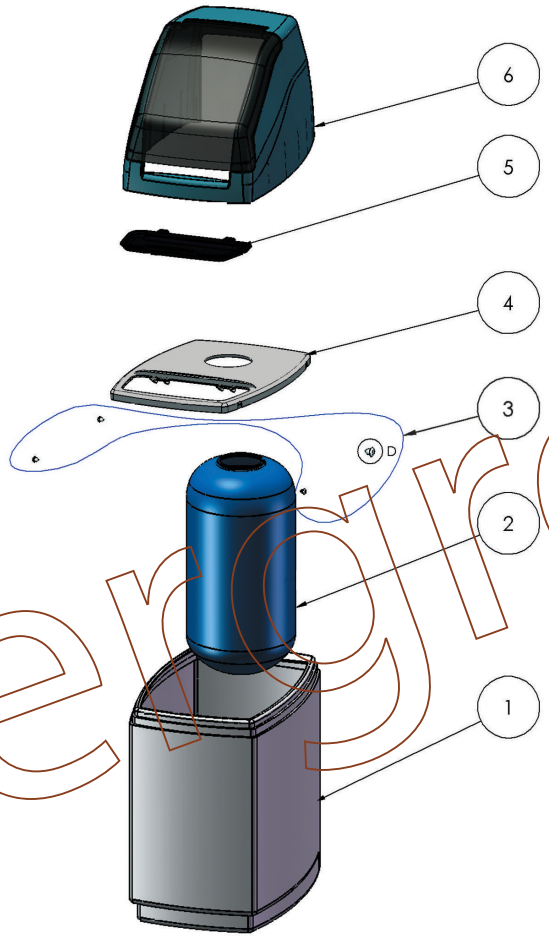

ISTRUZIONI DI MONTAGGIO

A. Prendere il corpo cabinato(1)

B. Posizionare la bombola(2) nella parte con l' apposito alloggio integrato sul fondo cabinato

C. Applicare il coperchio Low Profile(4-5)

D. Ancorare il coperchio Low Profile(4-5) inserendo le 4 clips(3) negli appositi fori

E. Avvitare la valvola

F. Applicare il coperchio CLY(6) per proteggere la valvola

MOUNTING INSTRUCTION

A. Take the cabinet body(1)

B. Position the tank(2) inside the body of the cabinet by positioning it in the slots in the bottom of the cabinet.

C. Place the Low Profile cover (4-5)

D. Anchor the Low Profile cover / lid(4-5) by inserting the 4 clips(3) within the special bores

E. Screw the valve on tank

F. Reposition the CLY cover(6) to protect the valve

MONTAGEANLEITUNG

A. Das Kabinett(1) nehmen.

B. Die Flasche ohne Fuß(2) in das Kabinett stellen, und zwar auf der Seite mit dem eingegossenen Tankfuß

C. Low Profile(4-5) Abdeckung aufsetzen

D. Low Profile(4-5) Abdeckung mit den 4 Clips(3) befestigen

E. Das Ventil am Flaschenhals anschrauben

F. Den CLY Deckel(6) aufsetzen um das Ventile zu schützen

INSTRUCTIONS DE MONTAGE

A. Prendre le corps du cabinet(1)

B. Positionner la bouteille(2) dans la préforme à l'intérieur du cabinet

C. Positionner le couvercle Low Profile(4-5)

D. Fixer le couvercle Low Profile (4-5) à l'aide des 4 clips de maintien(3)

E. Visser la vanne sur la bouteille

F. Positionner le capot CLY(6) pour protéger la vanne

INSTRUCCIONES DE MONTAJE

A. Tomar el cuerpo del cabinet(1)

B. Colocar la botella(2) en la parte del alojamiento integrado en el fondo del cabinet

C. Colocar la tapa Low Profile(4-5)

D. Fijar la tapa Low profile (4-5) insertando los 4 clips (3) en los agujeros .

E. Roscar la válvula en el cuello de la botella

F. Colocar la tapa CLY(6) que protege la válvula

CARICAMENTO SALE
SALT FILLING
SALZEINFÜLLUNG
CHARGEMENT DU SEL
CARGA DE LA SAL

Aprire sportello
Open the cover
Fronthaube anheben
Soulever le couvercle
Abrir la ventana

Aprire coperchio sale
Open the salt lid
Salzdeckel öffnen
Ouvrir la trappe à sel
Abrir la tapa de la sal

Riempimento sale
Refill with salt
Salz einfüllen
Chargement du sel
Llenado de la sal

Chiudere coperchio sale e sportello
Close the salt lid and cover
Salzdeckel und Fronthaube wieder schliessen
Refermer la trappe à sel et le couvercle
Cerrar la tapa de la sala y la ventana

Smiergroup.net